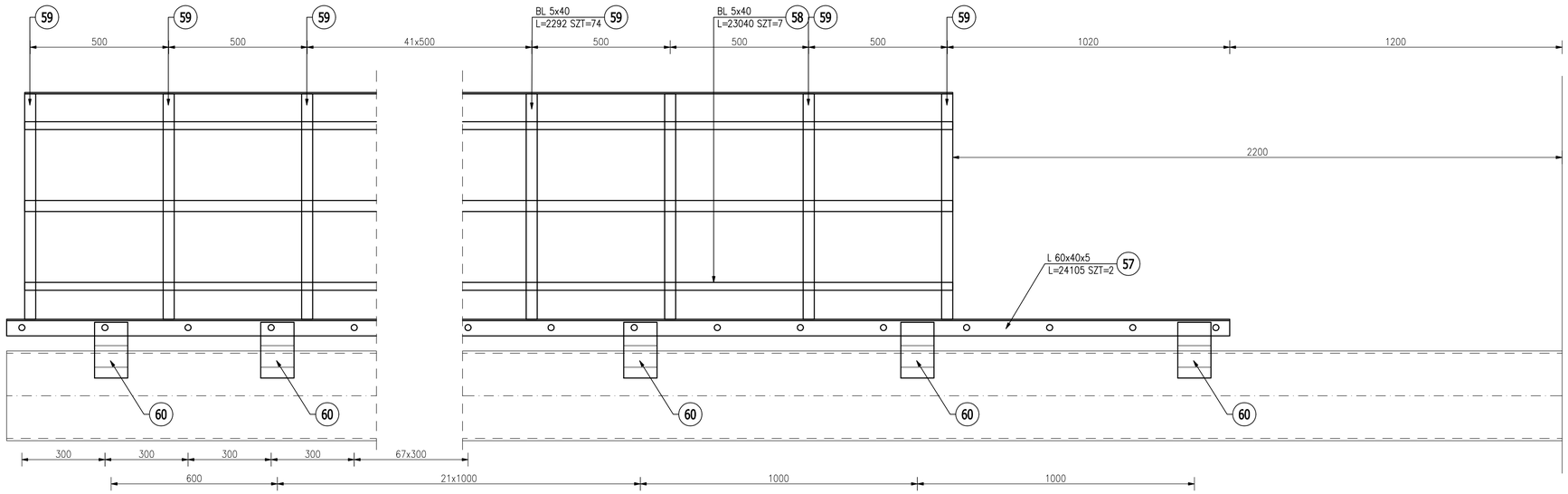

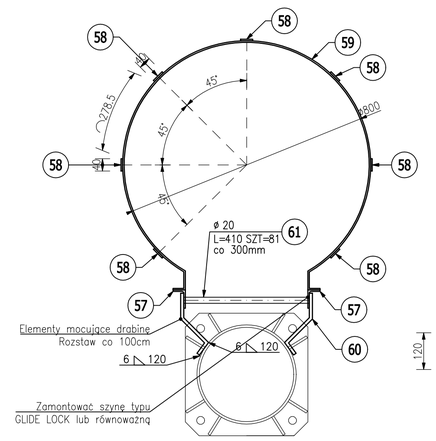

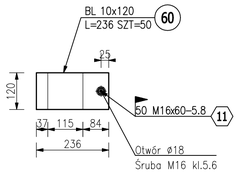

ARCHO pracownia architektoniczna
mgr inż. arch. Agnieszka Oprzyńska
Tel. 608 466 936, fax. 89 533 35 77
e-mail archo-olsztyn@o2.pl
ul. Metalowa 3/16
10-603 Olsztyn

Nazwa: BUDOWA NOWEGO KOMINA W CIEPŁOWNI MIEJSKIEJ W KOLNIE
ul. Ciepła 1, Kolno 18-500

Przedmiot rysunku:
DRABINA SEGMENT DOLNY
BRANŻA KONSTRUKCYJNA

Projektant:	inż. Tomasz Sikorski upr. bud. nr WAM/0056/PWOK/08	
Sprawdzający:	mgr inż. Anna Sikorska upr. bud. nr WAM/0099/POOK/10	
Asystent:		
Faza opracowania:	PROJEKT TECHNICZNY	
Data opracowania:	Skala rysunku:	Numer rysunku:
28.10.2021	1:10	K-8