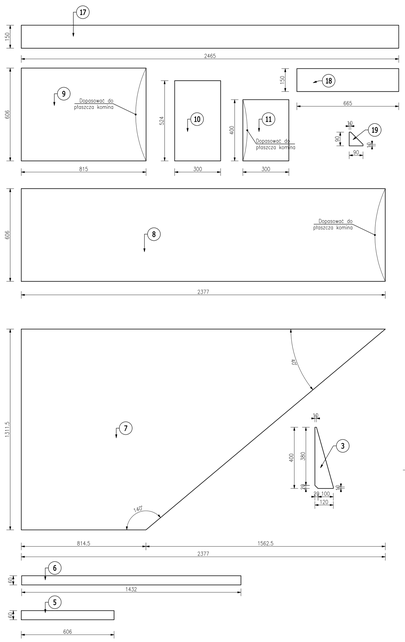

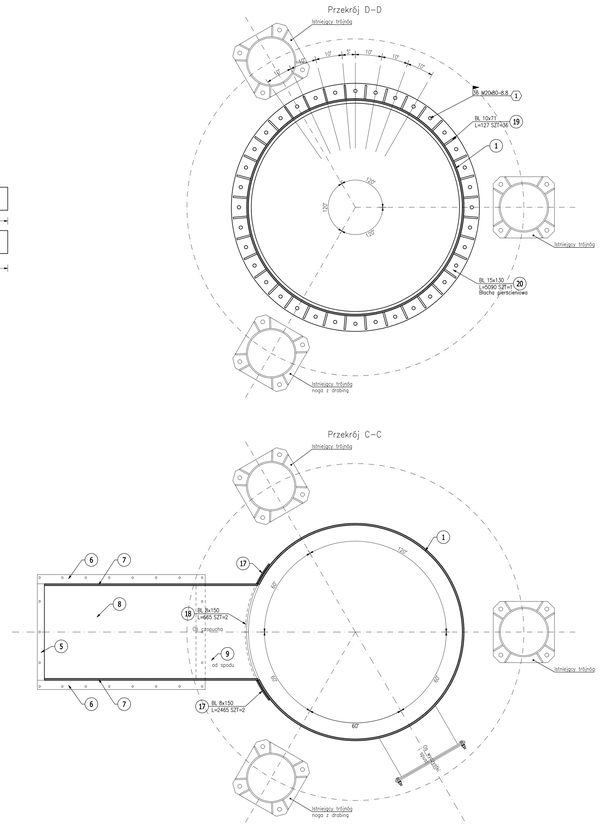

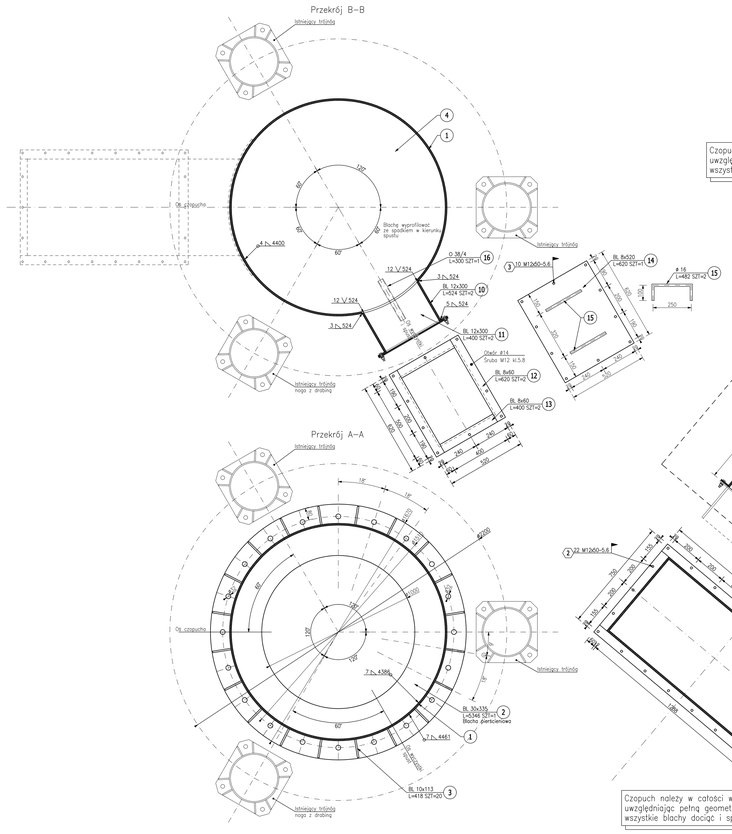

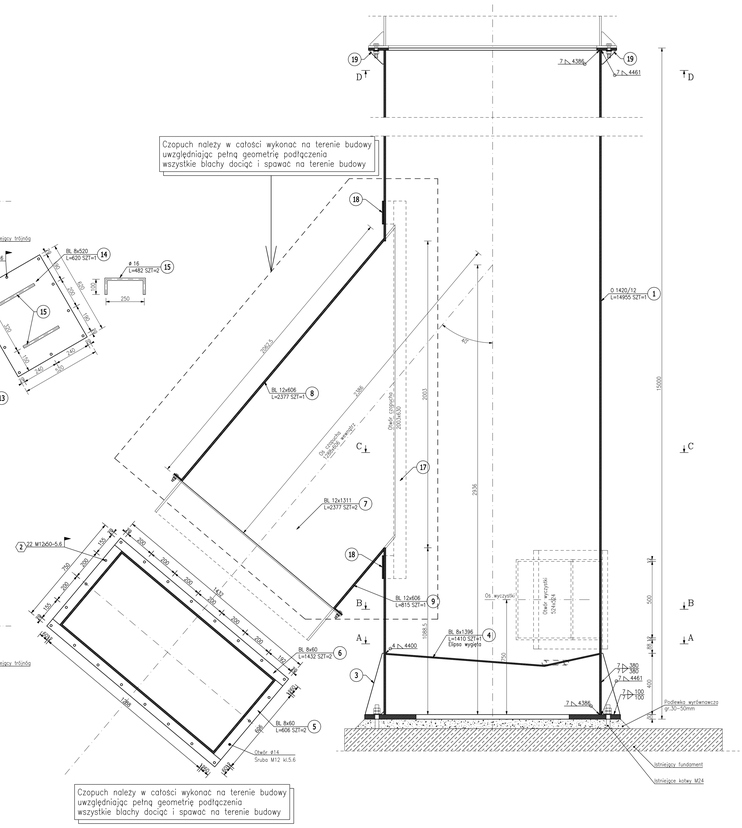

ARCHO pracownia architektoniczna
mgr inż. arch. Agnieszka Czyżewska
tel. 606 466 706, fax. 89 533 33 77 ul. Wańkowicza 3/14
e-mail:archo-olsztyn@o2.pl 10-403 Olsztyn

Nazwa: BUDOWA NOWEGO KOMINA W CIEPŁOWNI MILJANOWO W KOLNIE
ul. Gaja 1, Kolno 18-500

Przedmiot rysunku:
SEGMENT DOLNY
BRANŻA KONSTRUKCYJNA

Projektant:	mgr inż. Tomasz Sikowski upr. bud. nr IKAM0006/PWOKK/05	
Sprawdzający:	mgr inż. Anna Sikowska upr. bud. nr IKAM0006/PWOKK/05	
Asystent:		
Faza opracowania:	PROJEKT TECHNICZNY	
Data opracowania:	Skala rysunku:	Numer rysunku:
28.10.2021	1:10	K-2