Otwór rewizyjny 18szt
do sprawdzania grubości płaszcza

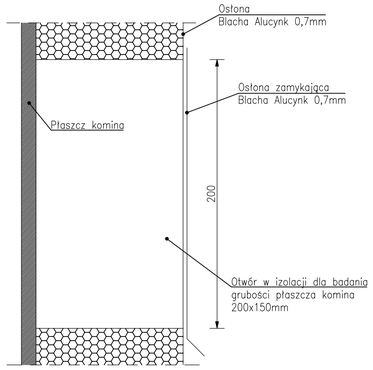

Rewizje umieszczać w sąsiedztwie drabiny
tak by był do nich swobodny dostęp

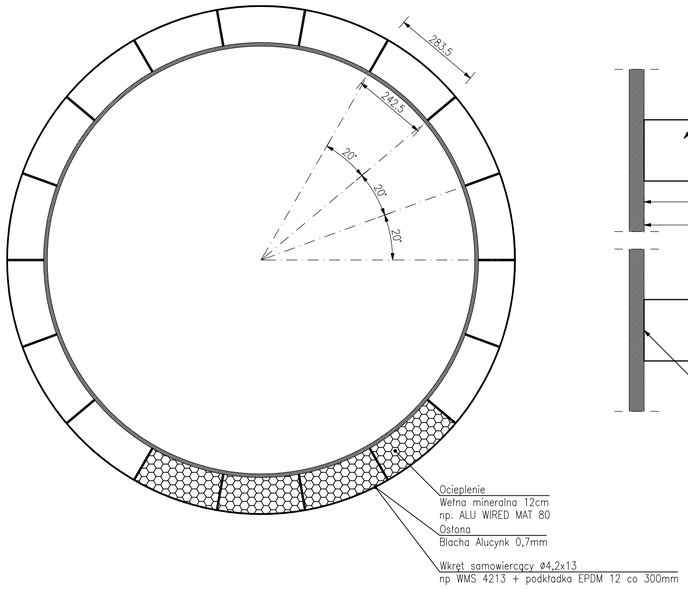

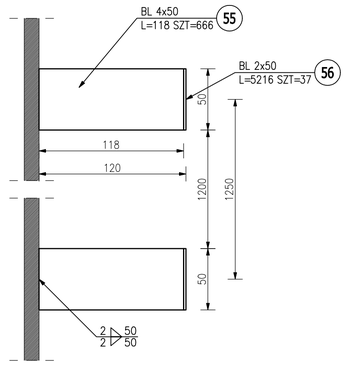

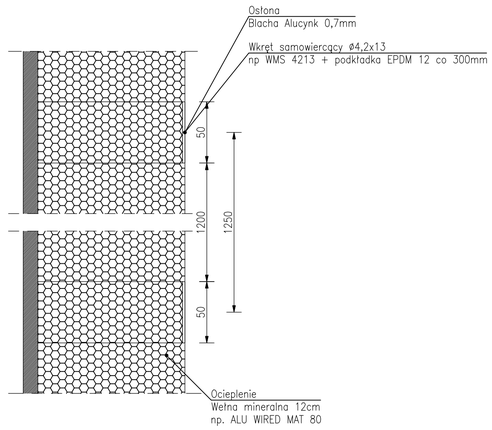

Zestawienie

Blacha alucynk 0,7mm 1250mm x 2000mm
H komina = 4500cm / 125cm = 36 warstw
Ob komina = 522cm / 190cm =2,75~3 sztuki
Razem 3x36 = 108 arkuszy
Ciężar blachy = 108 arkuszy x 14 kg/arkusz = 1512kg

Wełna mineralna gr.12cm np ALU WIRED MAT 80 (min.400°C)
Pow. komina = 45m x 5,22m = 234,9m2
Obj. komina = 234,9m2 x 0,12m = 28,2m3

ARCHO pracownia architektoniczna
mgr inż. arch. Agnieszka Oprzyńska
tel. 608 466 936, fax. 89 533 35 77
e-mail archo-olsztyn@o2.pl
ul. Metalowa 3/16
10-603 Olsztyn

Nazwa:
BUDOWA NOWEGO KOMINA W CIEPŁOWNI MIEJSKIEJ W KOLNIE
ul. Ciepła 1, Kolno 18-500

Przedmiot rysunku:
OCIEPLENIE KOMINA

BRANŻA KONSTRUKCYJNA

Projektant:	inż. Tomasz Sikorski upr. bud. nr WAM/0056/PWOK/08	
Sprawdzający:	mgr inż. Anna Sikorska upr. bud. nr WAM/0099/POOK/10	
Asystent:		
Faza opracowania:	PROJEKT TECHNICZNY	
Data opracowania:	Skala rysunku:	Numer rysunku:
28.10.2021	1:10	K-7