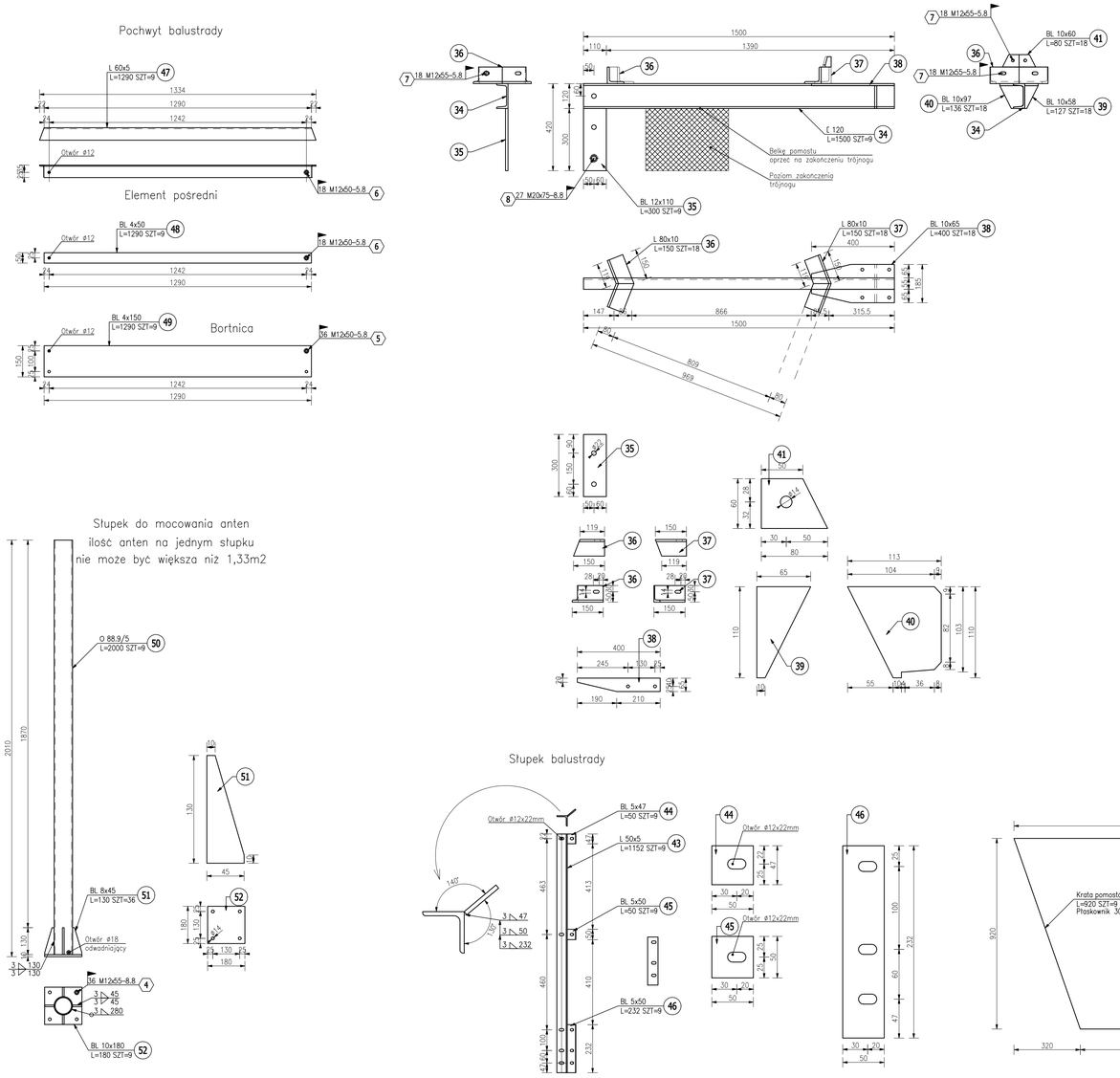

ARCHO pracownia architektoniczna	
mgr inż. arch. Agnieszka Oprzyńska	
tel. 608 464 934, fax. 89 533 35 77	ul. Metalowa 3/16
e-mail: archo-olsztyn@o2.pl	10-403 Olsztyn
Nazwa: BUDOWA NOWEGO KOMINA W CIEPŁOWNI MIEJSKIEJ W KOLNIE ul. Ciepła 1, Kolno 18-500	
Przedmiot rysunku: GALERIA W POZ.+25,605	
BRANŻA KONSTRUKCYJNA	
Projektant: inż. Tomasz Sikorski upr. bud. nr WAM/0056/PWOK/08	
Sprawdzający: mgr inż. Anna Sikorska upr. bud. nr WAM/0056/POOK/10	
Asystent:	
Faza opracowania: PROJEKT TECHNICZNY	
Data opracowania: 28.10.2021	Skala rysunku: 1:10
Numer rysunku: K-5	